אשכול גנים
מעונות יום
כביש מס' 6
כביש מס' 1
כביש מס' 7

מפתח גליונות

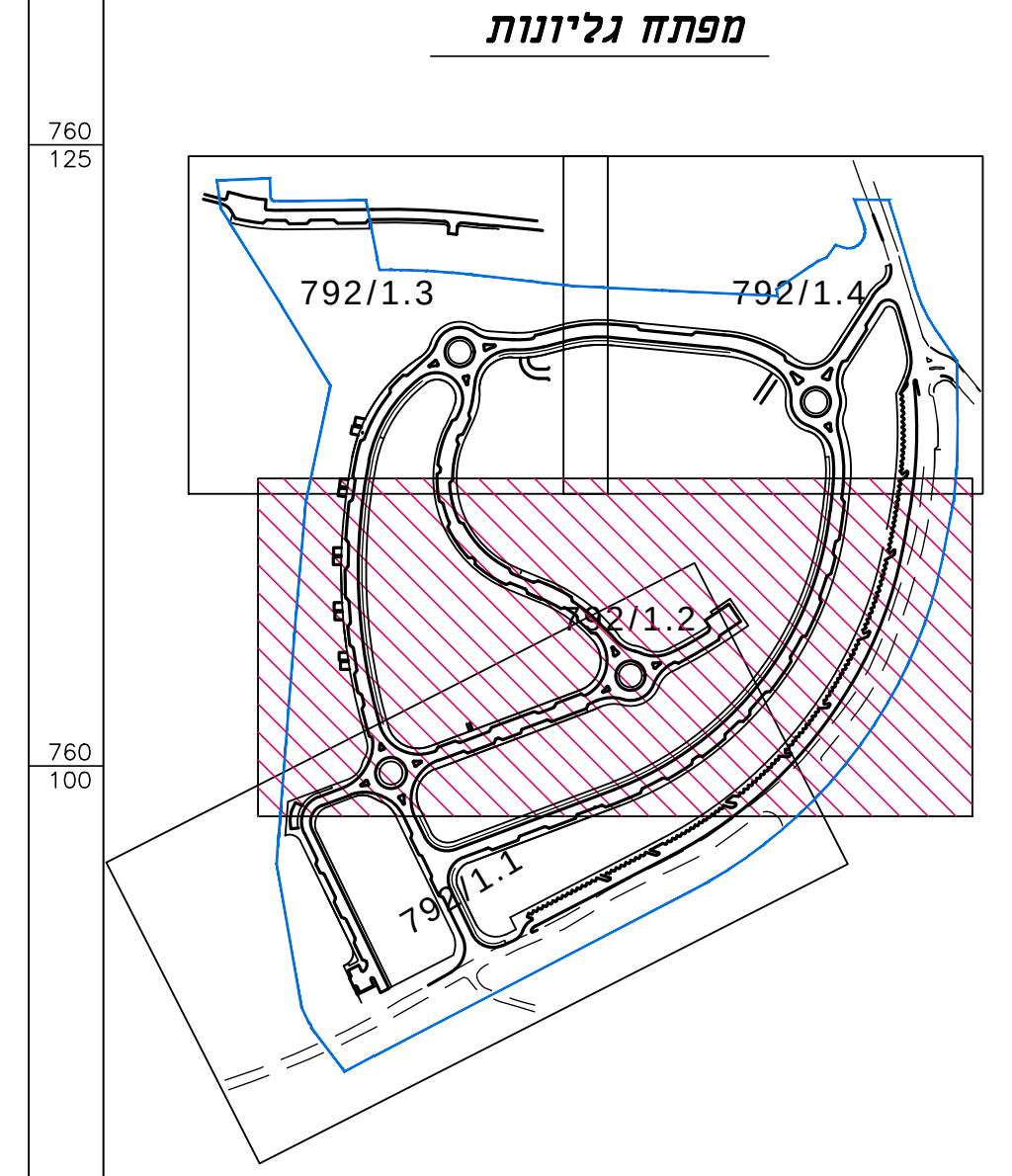

הערה:

במסגרת מכרז/חוזה זה לעבודות שלב א', לא יבוצעו העבודות כדלקמן:

- שכבת אספלט עליונה בכבישים
- שכבת האספלט בשביל האופניים
- עבודות ריצוף מדרכות
- אבני צד גנניות

מיקרא :

- ▭ – כביש אספלט
- ▭ – חניית אספלט
- ▨ – מדרכה מרוצפת
- ▭ – שביל אופניים
- ▨ – ערוגות גינון
- ▨ – ערוגות גינון
- --קו ניקוז
- --קיר מתוכנן

עדכונים ושינויים:

מסי	מחות השינוי	תאריך
12	עדכון כללי	13.04.2021
11	עדכון כללי	3.03.2021
10	עדכון כללי	30.09.2020
9	עדכון כללי	01.09.2020
8	עדכון לפי תכנית בינוי מתאריך 13/07/2020	15.07.2020
7	עדכון כביש מס' 7 (כביש שרות)	28.06.2020
6	עדכון כללי	14.06.2020
5	עדכון כללי	21.05.2020
4	עדכון כללי	3.05.2020
3	עדכון כללי	23.04.2020
2	עדכון כללי	1.03.2020
1	עדכון קו אדום	25.02.2020

לידיעה ☐ לעיון ☐ לאישור ☐ למכרז ☒ לביצוע ☐

צבי נוה
הנדסה אזרחית בע"מ
תכנון כבישים וניקוז
הנדסת תנועה ותחבורה
מערכות מים וביוב
פיתוח שטח
שד' ההסתדרות 177 מפרץ חיפה 32960
טל. 04-8725001 פקס. 04-8725002
office@zvi-naveh.com

שם הפרויקט PROJECT

דיר אל אסד
שכונה מערבית

נושא : SUBJECT :

מערכת כבישים
תכנית תנוחה
גליון 2

תאריך : DATE :	4/02/2020
קנ"מ : SCALE :	1 : 250
שרטט : DRAWN :	
תכנן : DESIGNER :	צביקה נוה
אישר: APPROV.:	
בקר : VERIFIED :	
תכ' מס': DRAWN №:	792/1.2
הקובץ : FILE :	792-2-11E.dwg

המבצע אחראי לבדיקת המידות ולהתאמתן במקום.
על המבצע לבקר את כל המידות.
על כל טעות או אי התאמה עליו להודיע למתכנן.