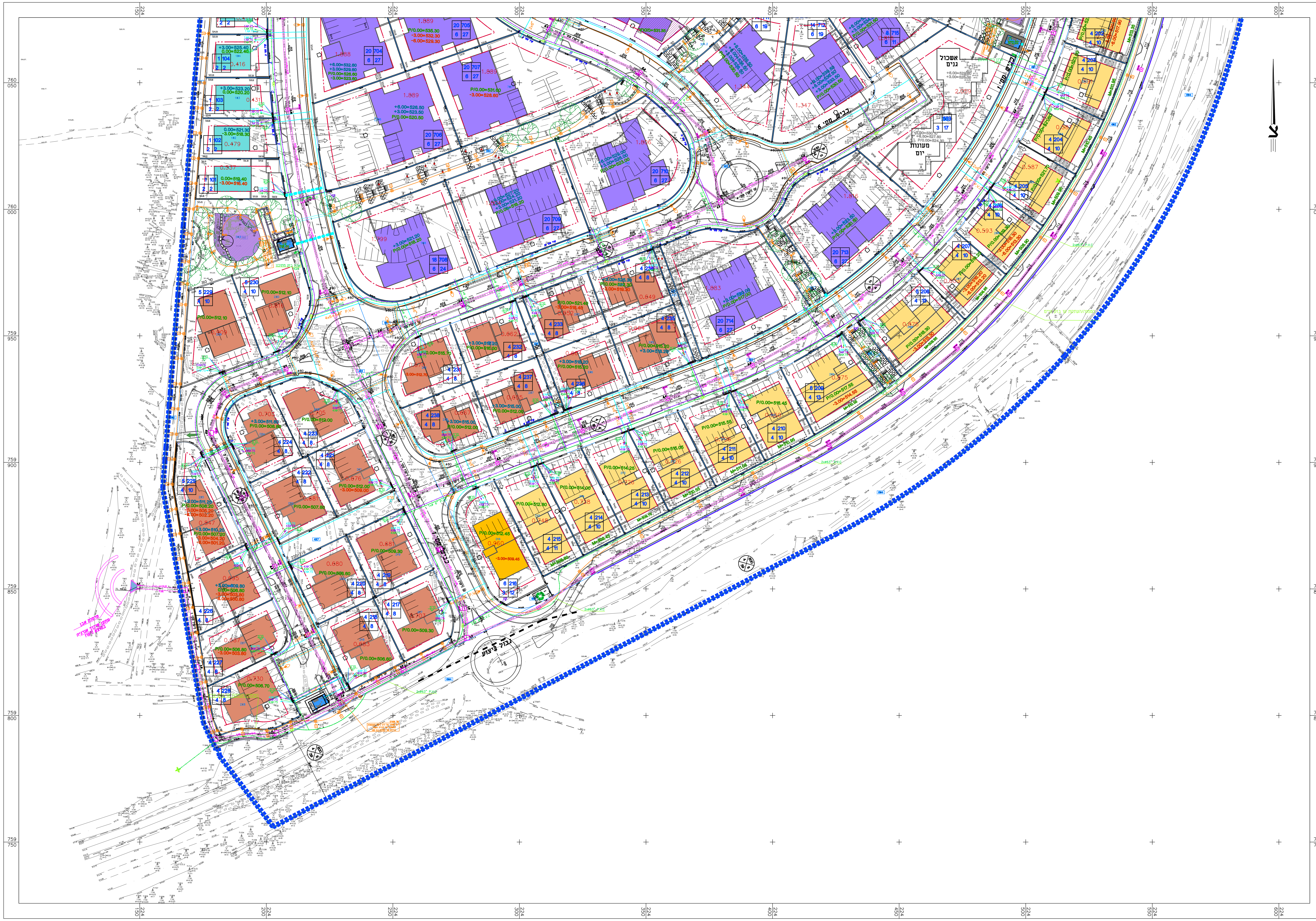

תרשים סביבה

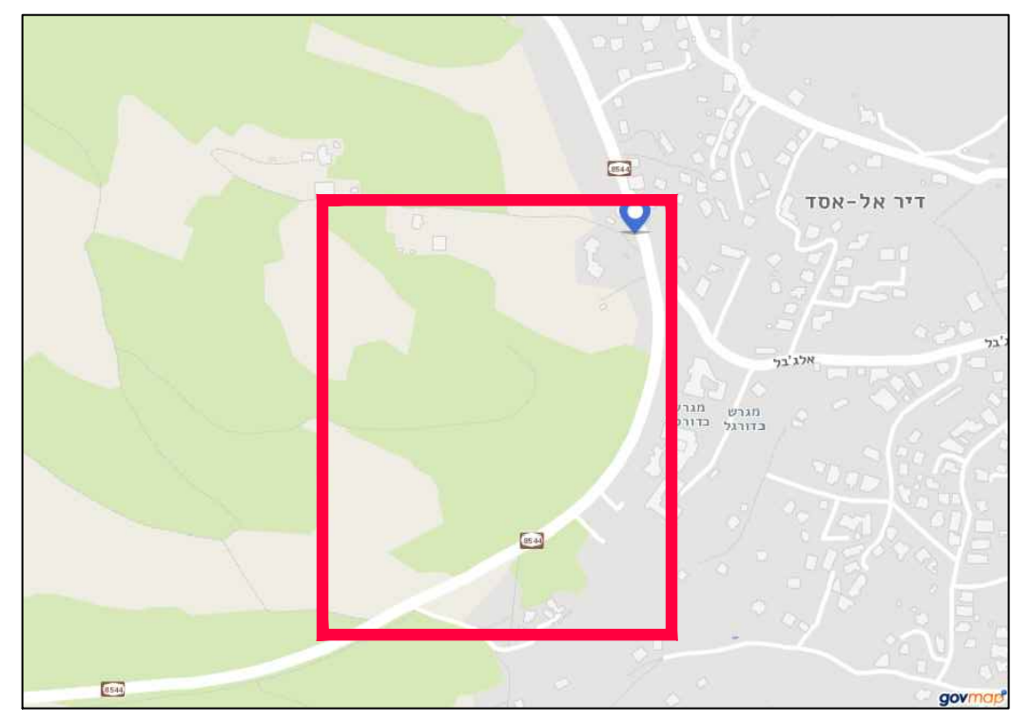

מפתח גליונות

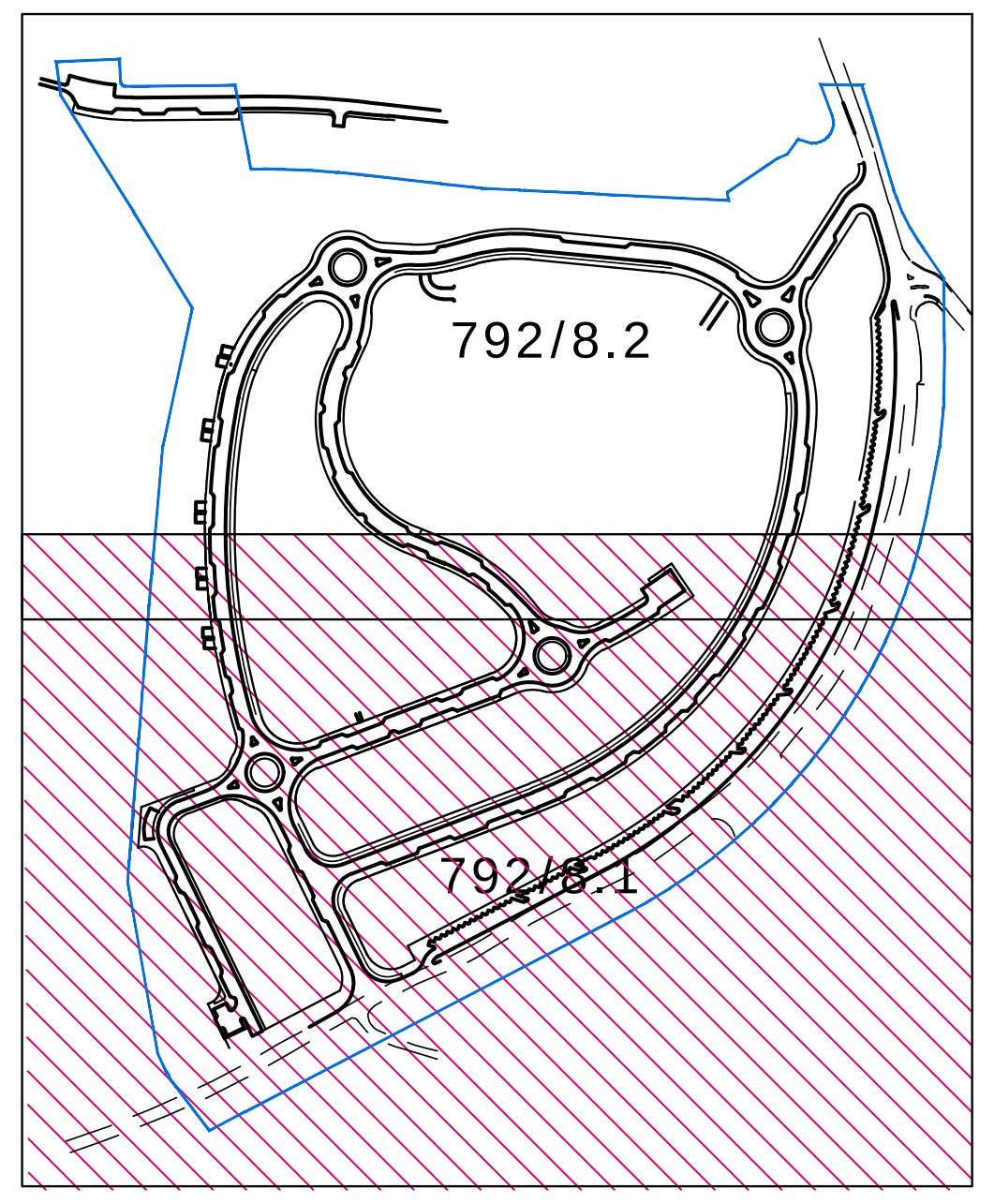

מיקרא :

קו ניקוז מתוכנן	
קו תקשורת מתוכנן	
קו HOT מתוכנן	
קו תאורה מתוכנן	
קו חשמל מתוכנן	

עדכונים ושינויים:

מסי	מהות השינוי	תאריך
10		
9		
8		
7		
6		
5		
4		
3		
2	עדכון כללי	18.04.2021
1	עדכון כללי	1.02.2021

לידיעה ☐ לעיון ☐ לאישור ☐ למכרז ☒ לביצוע ☐

צבי נוה
הנדסה אזרחית בע"מ
שד' ההסתדרות 177 מפרץ חיפה 32960
טל: 04-8725001 פקס: 04-8725002
תכנון כבישים וניקוז
הנדסת תנועה ותחבורה
מערכות מים וביוב
פיתוח שטח
office@zvi-naveh.com

PROJECT שם הפרויקט
דיר אל אסד
שכונה מערבית

SUBJECT : נושא :
מערכת כבישים
תכנית תאום מערכות
גליון 1

DATE : תאריך : 4/02/2020
SCALE : קנ"מ : 1 : 500
DRAWN : שרטט :
DESIGNER : תכנן : צביקה נוה
APPROV. : אישר:
VERIFIED : בקר :
DRAWN №: תכ' מס': 792/8.1
FILE : הקובץ : 792-2-81.dwg
P:\792 תבוע האשש - וסא וא ר י ד\Tich-2

המבצע אחראי לבדיקת המידות ולהתאמתן במקום.
על המבצע לבקר את כל המידות.
על כל טעות או אי התאמה עליו להודיע למתכנן.